Soft-Close Toilette Typ TMWQ

Kompakte Abmessungen ohne Abstriche beim Komfort

Komfortable Toilette mit gutem Preis/Leistungsverhältnis. Eine gute Alternative zu manuellen Bordtoiletten. Bedienung über einen Kippschalter (TMWS) oder ein Kontrollpaneel (TMWP) (dieses Paneel muss zusätzlich bestellt werden.) (siehe Seite 156)

Spezifikationen
- Soft-Close und schnellöffnender Sitz/Deckel
- Leicht zu reinigendes Porzellanbecken, einfache Wartung
- Leistungsstarker Zerkleinerer mit Edelstahlklingen
- Geringe Geräuschentwicklung (60dB (A))
- Hohe Kapazität der Pumpe
- Drei verschiedene Anschlussgrößen (Ø 19, 25 und 38 mm) und einem 700mm langen Wassereinlassschlauch
- Sehr geringer Wasserverbrauch

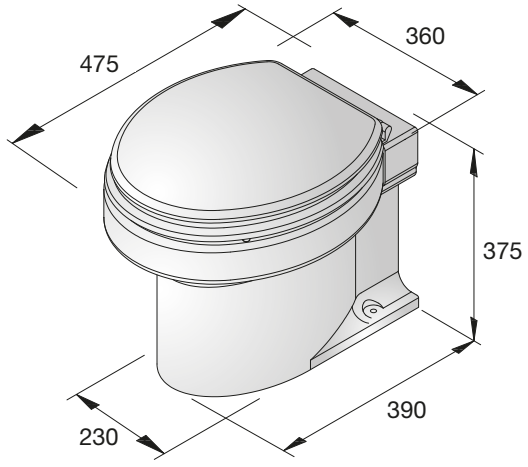

TMWQ

Typ	Spannung (V)	Stromaufnahme (A)	Bedienfeld	Äußerer Durchmesser Ø discharge (mm)	Wasserzufuhr Anschluss
TMW12Q	12	25	Nach Wahl	19, 25 oder 38	Weiblich G3/4
TMW24Q	24	12.5	Nach Wahl	19, 25 oder 38	Weiblich G3/4