Trinkwasser

Flexible Wassertanks für Trinkwasser

Die sehr widerstandsfähigen flexiblen Wassertanks von Plastimo sind eine zuverlässige praktische und preisgünstige Lösung für die Lagerung von Süsswasser an Bord.
Sie sind flexibel, leicht und formgerecht und können somit dort untergebracht werden, wo feste Tanks nicht hinpassen, sei es aus Platzmangel an Bord oder weil der Stellplatz schlecht zugänglich ist. Die doppelte Schutzhülle ermöglicht eine einfache Wartung, da die Innenhülle zum Reinigen oder Überprüfen leicht herausgenommen werden kann, sie kann auch separat bestellt werden.

Getestet und patentiert : die doppelte Schutzhülle.
Die Plastimo Tanks bestehen aus einem Wassersack, der aus lebensmittelechtem PVC ist, umgeben von einer Nylon-Aussenhülle. Sie sind somit wasserdicht, robust, abrieb- und reissfest.

Tankform	Kapazität	Tank komplett	*Ersatz-Innenhülle*
Viereckig	50 L	**18031**	***18032***
Rechteckig	100 L 150 L 200 L	**18033** **16656** **16657**	***16661*** ***16663*** ***16664***
Dreieckig (ideal für die Kabine am Bug)	120 L	**16658**	***16665***

Die Tanks werden komplett und montierfertig geliefert, mit Einlasstutzen Ø 38 mm und Auslasstutzen Ø 12 mm.

Der Einlasstutzen Ø 38 mm befindet sich auf der Vorderseite.
Der Auslasstutzen Ø 12 mm befindet sich auf der Rückseite.
(bei dem dreieckigen Modell befinden sich beide Stutzen auf der Vorderseite)
Höhe des gefüllten Tanks : 25 cm.

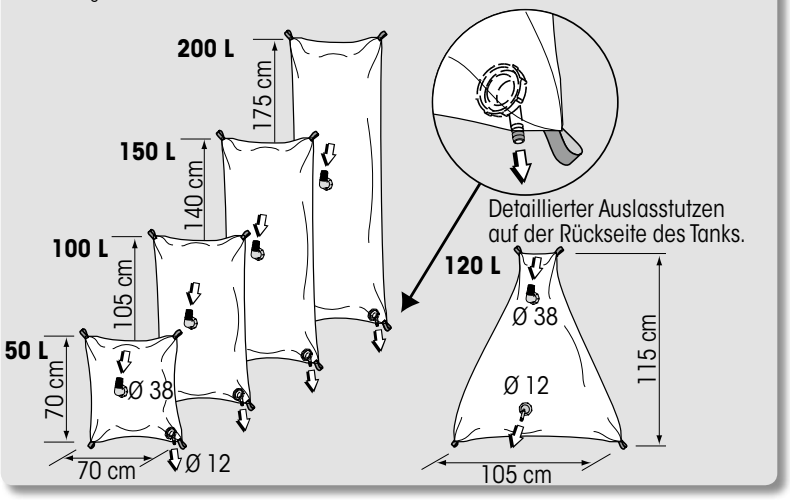

Accessories

- ***Spare set of elbow connectors : 19265***
  Ø 38 mm inlet fitting and Ø 12 mm outlet valve