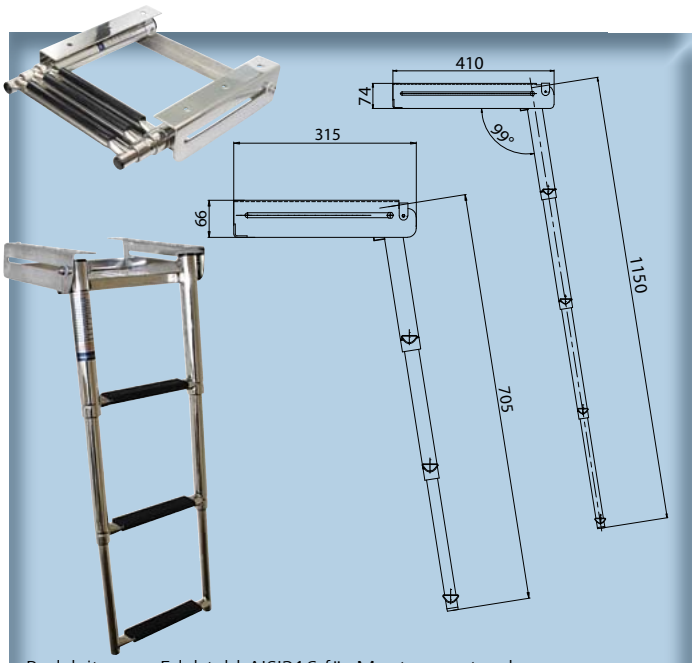

Badeleiter aus Edelstahl AISI316 für Montage unter der Badeplattform, mit Teleskopauszug, sowie ovalen Stufen mit Kunststoff-Trittfläche und Arretierungsbügel
Telescopic under platform ladder made of stainless steel AISI316. Anti-slip, UV stabilized flat steps and locking bracket for under platform mounting.

Art.-Nr.	Stufen rungs	Stufenbreite width rungs	Länge length
BL2203	3	23 cm	ca. 705 mm
BL2204	4	23 cm	ca. 1135 mm
BLS2104	Ersatz Kunststoffbelag - replacement plastic covering		

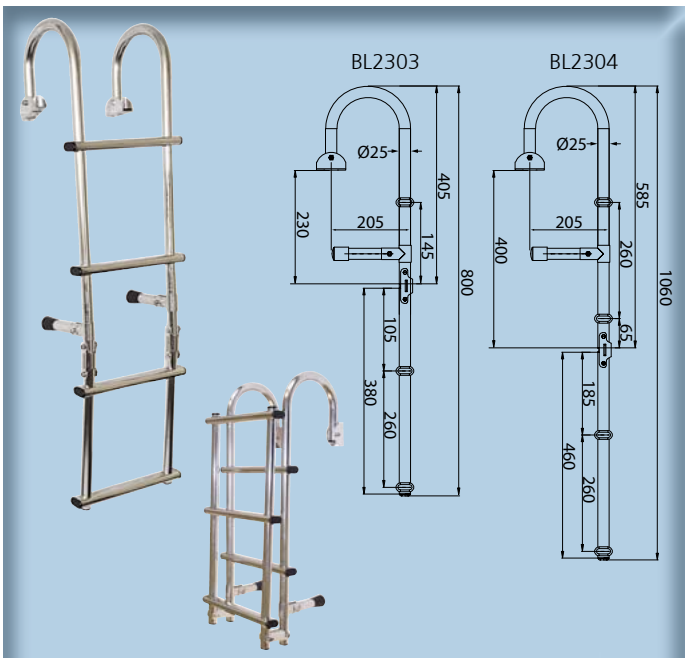

Badeleiter aus Edelstahl AISI316 für Spiegel-Montage, klappbar, mit Handlauf für bequemen Ausstieg, sowie ovalen Stufen. Abstandshalter höhenverstellbar.
Folding Ladder made of stainless steel AISI316 with handrail and oval steps as well as distance holder. Spacer height adjustable.

Art.-Nr.	Stufen rungs	Stufenbreite width rungs	Gesamtbreite total width	mind. Spiegelhöhe
BL2303	3	22 cm	30 cm	23 cm
BL2304	4	22 cm	30 cm	40 cm

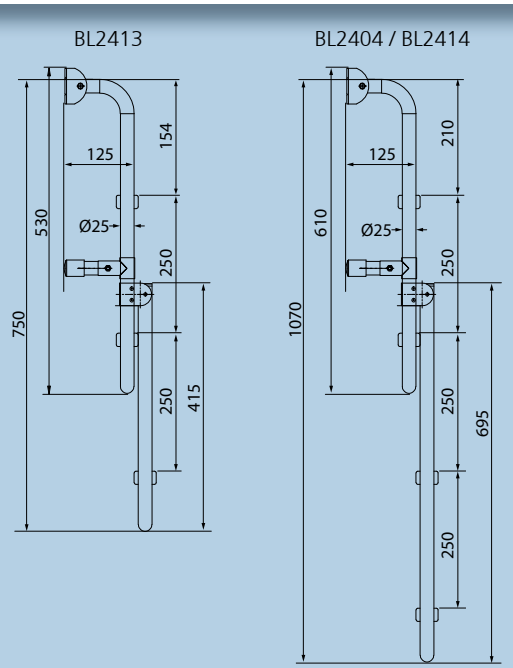

Badeleiter aus Edelstahl AISI316 für Spiegel-Montage, klappbar, sowie ovalen Stufen mit Teakholz-Trittfläche. Abstandshalter höhenverstellbar.
Folding ladder made of stainless steel AISI316 with steps made of Teak. Spacer height adjustable.

Art.-Nr.	Stufen rungs	Stufenbreite width rungs	Gesamtbreite total width	mind. Spiegelhöhe
BL2404	2 + 2	23 cm	28 cm	61 cm

Badeleiter aus Edelstahl AISI316 für Spiegel-Montage, klappbar, sowie mit Trittstufen aus Edelstahl, mit schwarzem Antirutschbelag.
Folding ladder made of stainless steel AISI316 with steps made of stainless steel with black anti-slip coating.

Art.-Nr.	Stufen rungs	Stufenbreite width rungs	Gesamtbreite total width	mind. Spiegelhöhe
BL2413	2 + 1	23 cm	28 cm	53 cm
BL2414	2 + 2	23 cm	28 cm	61 cm

Alle technischen Angaben sind unverbindlich,
Irrtum und Abweichungen im Rahmen der handelsüblichen, produktionsbedingten Toleranzen vorbehalten!