# Badeleitern
# Boarding ladders

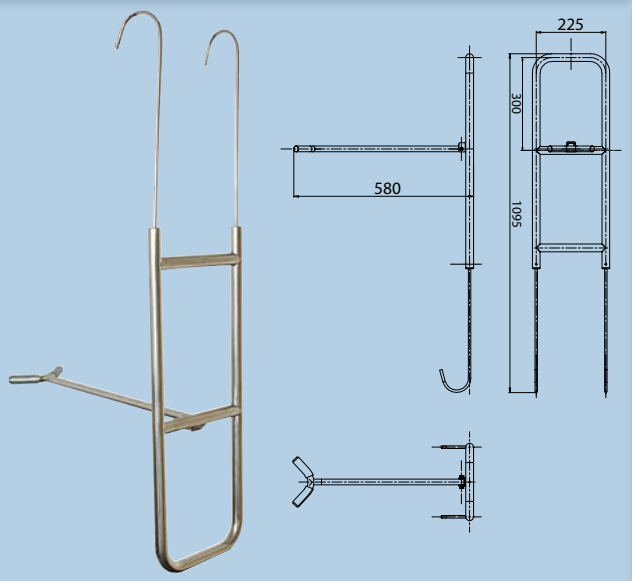


Bugleiter aus Edelstahl AISI316 mit klappbarer Bugstütze und versenkbaren Einhängebügeln. Bugstütze wird durch eine Leine (nicht im Lieferumfang) in Position gebracht und gesichert.
Bow ladder in stainless steel AISI316 with folding bow support and retractable hooking brackets. Bow support is hold and secured by a leach (not included)

| Art.-Nr. | Stufen<br>rungs | Stufenbreite<br>width rungs | Länge<br>length |
|---|---|---|---|
| BL2504 | 3 | 20 cm | 730 / 1095 mm |

Weiße Kunststoffstufen, mit Tauwerk verarbeitet. Durch das Tauwerk ist diese Leiter nach dem Gebrauch einfach zu verstauen, da sie sich klein zusammenpacken lässt. Es werden keine speziellen Haltepunkte benötigt und ist somit für den gelegentlichen Einsatz optimal.
With white plastic rungs and rope. Because of the rope it's easy to stow the ladder after use. There is no need for special fixing points and this makes it perfect for casually use.

| Art.-Nr. | Stufen<br>rungs | Stufenbreite<br>width rungs | Stufenabstand<br>distance rungs |
|---|---|---|---|
| EK47003W | 3 | 22 cm | 23 cm |
| EK47004W | 4 | 22 cm | 23 cm |
| EK47005W | 5 | 22 cm | 23 cm |

Badeleiter aus 25 mm seewasserfestem Aluminiumrohr. Die 30 cm breiten Stufen bestehen aus Polyprophylene. Die Abstandhalter und die Griffbügel sind zur Seite drehbar um ein einfaches Verstauen zu ermöglichen.
Boarding ladder made from 25 mm marine grade anodized aluminium tubing, with polypropylene rungs. Hooks and spacer fold flat for easy storage.

| Art.-Nr. | Stufen<br>rungs | Stufenbreite<br>width rungs | Länge<br>length |
|---|---|---|---|
| EZ50033 | 3 | 30 cm | 860 mm |
| EZ50034 | 4 | 30 cm | 1115 mm |

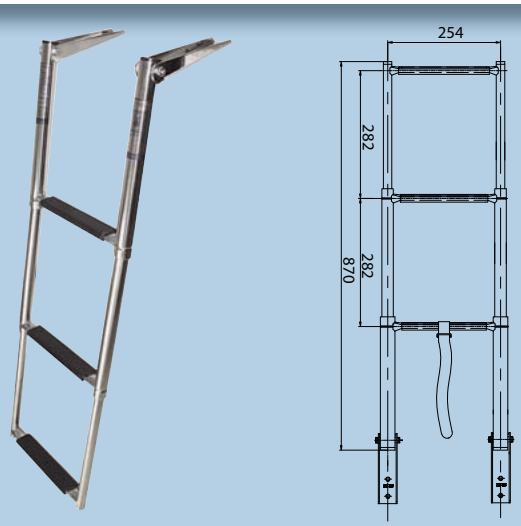


Teleskop Badeleiter aus 25 mm Edelstahlrohr. Die 23 cm breiten Stufen bestehen aus Edelstahl und sind mit schwarzem Kunststoff verkleidet.
Die Badeleiter wird fest montiert und kann bei Nichtgebrauch hochgeklappt werden. Dadurch versinken die unteren Stufen und nehmen nur eine geringe Höhe in Anspruch.
Telescopic boarding ladder made from 25 mm stainless steel tubing. Rungs made of stainless steel with plastic coating and 23 cm width. This ladder is for fixed mounting only. In case of no use just flip up the ladder and it folds down to a narrow height..

| Art.-Nr. | Stufen<br>rungs | Stufenbreite<br>width rungs | Länge<br>length |
|---|---|---|---|
| BL2103 | 3 | 23 cm | ca. 870 mm |
| BL2104 | 4 | 23 cm | ca. 1170 mm |
| BLS2104 | Ersatz Kunststoffbelag - replacement plastic covering | | |

All technical information without obligation,
errors and production related variations with the usual tolerance range reserved!