Serie 180 - Series 180

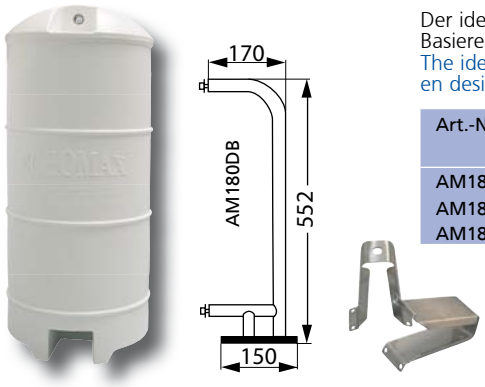

Der ideale Radarreflektor für kleinere Boote. Für Deck- und Mastmontage oder zum hissen. Basierend auf der bewährten Konstruktion von John Firth. α +/- 3° - 8,1 m² Max. Reflektionsfläche.
The ideal radar reflector for smaller boats. For Mast, Deck or halyard mounting. Based on the proven design by John Firth. α +/- 3° - 8,1 m² Max. response.

Art.-Nr.	Typ type	H mm	B mm	LL mm	Gewicht weight
AM180	180	470	197	410	1,4 kg
AM180DB	Deckhalterung für AM180		Mounting bracket for AM180		
AM180MB	Masthalterung für AM180		Mast mounting bracket for AM180		

Serie 230 Midi Original - Series 230 Midi Original

Der kleinste Radarreflektor der Serie 230. Hergestellt aus Polyethylene für Segel- und Motoryachten und kleine Motorboote. Getestet durch QinetiQ. Entspricht den RORC/ORC Anforderungen von 10 m². α +/- 3° - 20 m² Max. Reflektionsfläche.
The smallest of the 230 series Polyethylene models for sailing and motor yachts and also for smaller motor boats. Fully tested by QinetiQ. Exceeds RORC/ORC requirement of 10 m². α +/- 3° - 20 m² Max. response.

Art.-Nr.	Typ type	H mm	B mm	LL mm	Gewicht weight
AM230MO	230 Midi Original	450	245	408	1,9 kg
AM230MB	Masthalterung für AM230		Mast mounting bracket for AM230		

Serie 230 BR - Series 230 BR

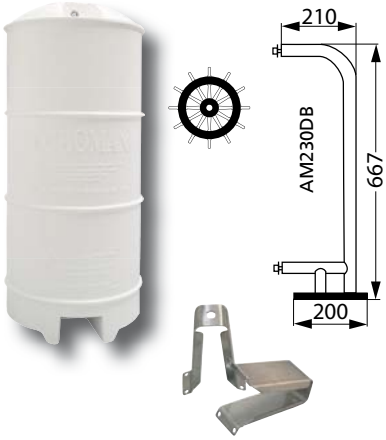

Serie 230 BR passend für durchschnittlich lange Schiffe. Gehäuse aus Polyethylene. Erfolgreich getestet durch QinetiQ und entspricht den Anforderungen der RORC und ORC und ist laut annex AR der Marine Direktive 98/95/EC Sektion A.1/1.33 und A.1/4.39 abgenommen. Zertifiziert nach ISO 8729-1997/99 durch QinetiQ. Der Reflektor passt direkt auf die Montagebügel des Firdell Blipper 210-7. α +/- 3° - 24 m² Max. Reflektionsfläche.
Series 230 BR suitable for medium size vessels. Polyethylene case model has been fully tested by QinetiQ and exceeds RORC and ORC requirements and meets section A.1/1.33 and A.1/4.39 of annex A1 of Marine Directive 98/95/EC. Certified according to ISO 8729-1997/99 by QinetiQ. The EM230BR could replace a Firdell Blipper 210-7 with no need to alter or replace existing brackets. α +/- 3° - 24 m² Max. response.

Art.-Nr.	Typ type	H mm	B mm	LL mm	Gewicht weight
AM230BR	230 BR	610	245	545	2,5 kg
AM230DB	Deckhalterung für AM230BR		Mounting bracket for AM230BR		
AM230MB	Masthalterung für AM230BR		Mast mounting bracket for AM230BR		

Serie 230i, aufblasbar - Series 230i inflatable

Spezielles metallbeschichtetes Spinnvlies innerhalb der aufblasbaren PVC Hülle. Kann nach Ablassen der Luft extrem klein zusammengefaltet werden und bietet sich als Notfall Radarreflektor an. QinetiQ stellte einen max. response von 17 m² fest. Damit werden die Vorgaben der RORC von 10m² erfüllt. Für den Gebrauch auf einer Rettungsinsel oder in einem Dinghi ist ein Befestigungsset mit 3 Glasfaserstäben erhältlich. α +/- 3° - 17 m² Max. Reflektionsfläche.
Special metallized spunbonded fabric array with PVC case. Folds down neatly to pocket size and is an ideal addition to the grab bag for emergency use. QinetiQ recorded an astonishing 17 m² peak exceeding the RORC requirement of 10 m². Optional three piece glass fibre rod kit is for dinghy or liveraft use available. α +/- 3° - 17 m² Max. response.

Art.-Nr.	Typ type	H mm	B mm	Gewicht weight
AM230I	230 inflatable	750	300	413 g

All technical information without obligation,
errors and production related variations with the usual tolerance range reserved!