CARLING - Schalter und Taster „V-Serie“ - wasserdicht auch für den Außeneinsatz

Unser CARLING Schalter Sortiment aus der „V-Serie“ ist frontseitig abgedichtet (wasserdicht und staubdicht) nach IP66 und somit für den Außeneinsatz und natürlich auch für den Inneneinsatz geeignet.

CARLING Schalter werden weltweit von den führenden Werften (Freizeit als auch Berufsschifffahrt) eingesetzt. Lieferbar sind sie in vielen Ausführungen, als Schalter mit oder ohne LED, sowie als Taster oder als Kombi Schalter-Taster.

Beim Taster, z.B. (on)/off, ist die Schaltwippe rückfedernd und daher ideal für das Signalhorn oder auch andere Verbraucher, bei denen keine permanente, sondern eine kontrollierte Schaltung gewünscht ist.

Schaltwippenform: Sie können wählen zwischen dem Design Contura II oder dem Design Contura V.

Wie wird bestellt?
Der Schalter besteht aus 2 Teilen: Schalterunterteil und Schaltwippe.
Sie wählen separat aus: Das Schalterunterteil und die von Ihnen gewünschte Schaltwippe.
Die Schaltwippen können mit Piktogramm, oder auch neutral bestellt werden.

IP66

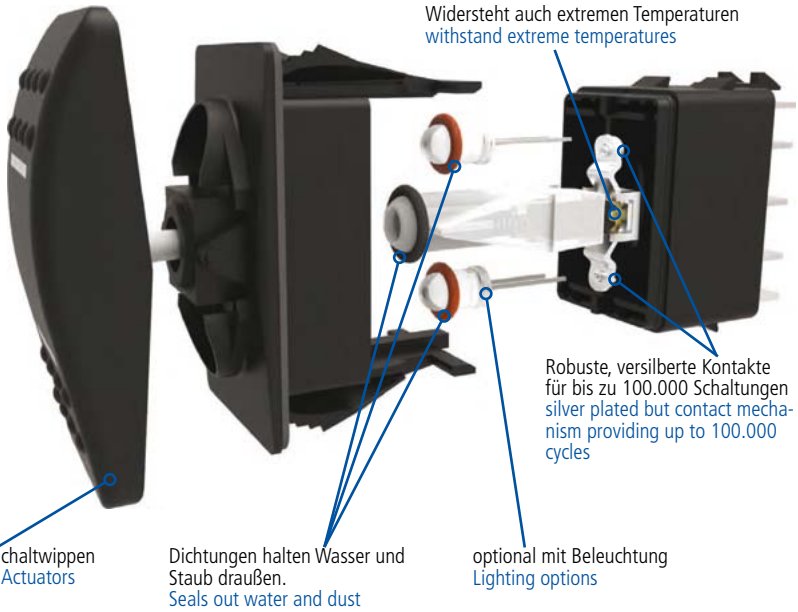

Technische Daten:

Schaltleistung:	12 V 20 A oder 24 V 15 A
Passende Wippen:	Contura II oder Contura V
Ausschnittmaß:	21,08 mm x 36,83 mm
Anschluss:	6,3 mm Steckverbinder
Zustandssignal:	rote / grüne LED eingeschaltet
Versiegelung:	IP66 frontseitig

Schaltpläne

CARLING Schalter "V-Serie" (Schaltunterteil **OHNE** Schaltwippe)
CARLING V-Series Switch (Switch base **WITHOUT** actuator)

Art.-Nr. grün green	Art.-Nr. rot red	Art.-Nr. ohne without	Typ	Type	Schaltung function	
CA1003	CA1006	CA1000	Schalter	maintained	on / off	1-polig
CA1403	CA1406	CA1400	Taster	momentary	on / off	1-polig
CA1013	CA1016	CA1010	Schalter	maintained	on / off / on	1-polig
CA1033	CA1036		Schalter	maintained	on / off / on	2-polig
CA1023	CA1026	CA1020	Schalter/Taster	momentary/maintained	on / off / on	1-polig
CA1413	CA1416	CA1410	Taster	momentary	on / off / on	1-polig
CA1433	CA1436		Taster	momentary	on / off / on	2-polig

Schaltung: on = rastend on = tastend
Function: on = maintained on = momentary

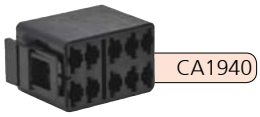

CARLING Zubehör für "V-Serie"
CARLING Accessories for V-Series Switch

Art.-Nr.		
CA1940	Steckergehäuse für CARLING V-Serie	Terminal Block for CARLING V-Series
CA1920	Werkzeug für Montage der Schaltwippen	Mounting tool for Actuators

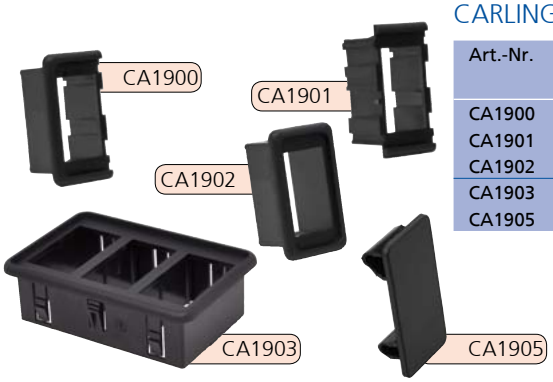

CARLING Einbaurahmen für "V-Serie"
CARLING Mounting panels for V-Series Switch

Art.-Nr.	Typ type		La mm	Ba mm	Ausschnitt cutout
CA1900	Endstück	End panel	58,4	30,1	48,2 x 25,8 mm
CA1901	Mittelstück	Centre panel	58,4	26,2	48,2 x 26,2 mm
CA1902	Einzelrahmen	singel panel	58,4	34,0	48,2 x 26,0 mm
CA1903	3-fach Rahmen	3-way panel	58,4	86,5	48,2 x 77,5 mm
CA1905	Blindkappe	hole plug			

All technical information without obligation,
errors and production related variations with the usual tolerance range reserved!