Trailer Sicherheitswinden - Trailer safety winches

Selbstbremsend
Self Braking

GOLIATH Trailer Sicherheitswinden komplett mit Gurt und Haken. Verzinkt mit Kunststoffabdeckung und abnehmbarer Kurbel. Die angegebenen Zuglasten bezieht sich auf eine Steigung von 20%. Die integrierten Sperrklinken verhindern ein Lösen, auch wenn die Kurbel los gelassen wird.

- Winde komplett mit Gurt und Haken
- Farbliches Gurtband zur Orientierung bei den Zugkräften
- Verzinkter Stahl mit Kunststoffabdeckung

GOLIATH safety Trailer winches with belt and hook. Galvanized with plastic cover and removable crank. The indicated tensile loads refer to a gradient of 20%.
The integrated pawls prevent loosening, even if the crank is released.

- Winch complete wit strap and hook
- Colour code indicates strap pulling capacity
- Galvanized steel and plastic carter

Einfachheit

Das Visier nach unten drücken und den Gurt von der Winde ziehen. Boot einhängen und den Gurt spannen. Das Boot ist automatisch gesichert.

Simplicity

Push the Strap guide in lower position and pull off the strap. Hitch the boat up. The boat is automatically secured

Permanent Sicherheit

Die Winde hält das Boot. Sie können die Kurbel loslassen.

Constant security

The winch holds the boat. You can unhand the handle.

Komfort

2 Achsen, um den Kraftaufwand zu verringern. Wenn der Benutzer sein Boot zu Wasser lässt, sichert die Winde das Boot, auch ohne Bedienung der Kurbel. Aufwickeln ohne Last 10x schneller.

Comfort of use

2 speeds to reduce the effort. During pulling operation the winch holds the boat even without action on handle. Up winding without load 10 times faster.

							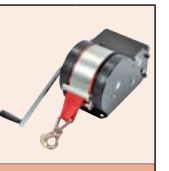
Art.-Nr.	**GT0700**	**GT0800**	**GT0900**	**GT1200**	**GT1600**	**GT2200**	**GT3000**
Zugkraft bei 20 % Steigung Tensile force at 20 % gradient	700	800	900	1200	1600	2200	3000
Untersetzung - 1. Gang Untersetzung - 2. Gang	1 / 3,5 -	1 / 4,85 -	1 / 4,85 -	1 / 4,85 1 / 9,71	1 / 4,85 1 / 9,71	1 / 4,85 1 / 9,71	1 / 10,00 1 / 21,77
Gurtband Länge Webbing length	6,5 m	8,0 m	8,0 m	8,0 m	8,0 m	8,0 m	13,0 m
Gurtband Farbe Webbing colour	schwarz black	schwarz black	gelb yellow	gelb yellow	grün green	grün green	rot red
Kurbelkraft beim Zug *) Bootsgewicht / Kurbelkraft	560 kg 700 kg 5 kg 7 kg	590 kg 780 kg 5 kg 7 kg	675 kg 900 kg 5 kg 7 kg	900 kg 1200 kg 5 kg 7 kg	1200 kg 1600 kg 5 kg 7 kg	1600 kg 2200 kg 7 kg 11 kg	2400 kg 3000 kg 2 kg 7 kg
Länge Kurbel Length handle	200 mm	250 mm	290 mm	250 mm	290 mm	290 mm	290 mm
L1 / L2	186 / 430 mm	186 / 390 mm	186 / 430 mm	186 / 390 mm	186 / 430 mm	186 / 430 mm	252 / 518,8 mm
B1 / B2	119 / 273 mm	119 / 273 mm	119 / 273 mm	119 / 273 mm	119 / 273 mm	119 / 273 mm	177,5 / 335,4 mm
H	183 mm	208 mm	208 mm	208 mm	208 mm	208 mm	220,5 mm
Gewicht ca. Weight approx.	4,7 kg	5,7 kg	5,7 kg	6,1 kg	6,1 kg	6,5 kg	21,0 kg

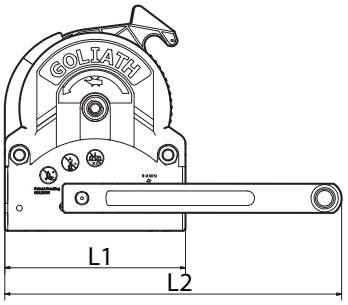

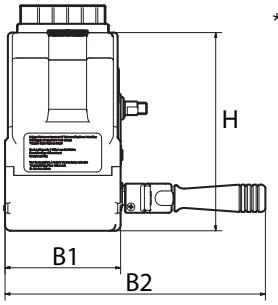

*) Die angegebenen Zuglasten bezieht sich auf eine Steigung von 20%
The indicated tensile loads refer to a gradient of 20%.

Nach Installation muss überprüft werden, dass die Winde korrekt funktioniert, indem ein Inbetriebnahmetest gemäß den vor Ort gültigen Bestimmungen durchgeführt wird. Die Winde muss entsprechend den vom Hersteller gegebenen Anweisungen verwendet und gewartet werden. Die Nichtbeachtung dieser Hinweise kann zu Unfällen führen.
After installation, check that the winch is functioning correctly by performing a commissioning test in accordance with local regulations. The winch must be used and serviced in accordance with the manufacturer's instructions. Failure to follow these instructions may result in an accident.

Alle technischen Angaben sind unverbindlich,
Irrtum und Abweichungen im Rahmen der handelsüblichen, produktionsbedingten Toleranzen vorbehalten!