L2

UF 30324D

L3

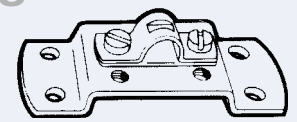

UF 30325E

L7

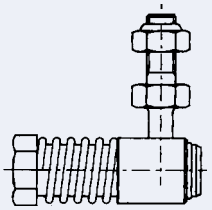

UF 38078U

L12

UF 30334F

L13

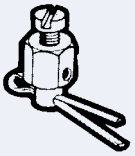

UF 30335G

L14

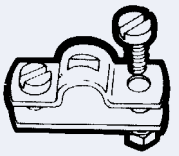

UF 30336H

L25

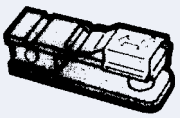

UF 31906D

K56

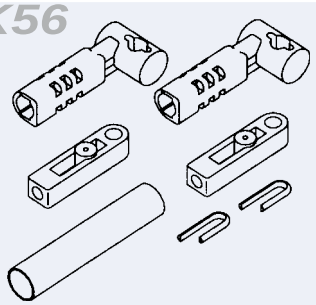

UF 39237C

K57

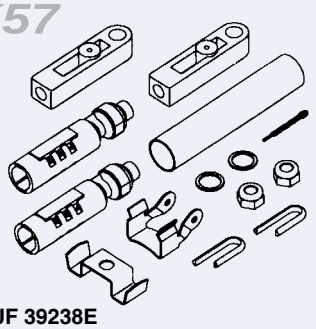

UF 39238E

L23

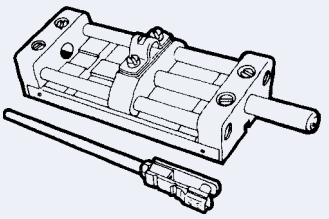

UF31649B

K68

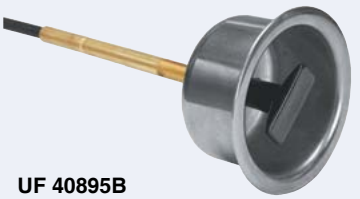

UF 40895B

Art.-Nr.	Beschreibung
UF30324D L2	Kabelschelle Cable clamp block
UF30325E L3	Befestigungsschelle und Montageplatte für C2, C8 und Czero Kabel Shim and clamp block. Fits C2, C8 and MACHZero cables.
UF38078U L7	Kugelkopf Edelstahl, Gewinde 10/32" UNF. Passend für C2, C8 und MACHZero Kabel. Ball Joint 10/32" UNF. Stainless steel, fits C2, C8 and MACHZero cables.
UF30334F L12	Endstück für Kabel C2, C8 und MACHZero Kabel. Eine Seite 10/32" UNF, andere Seite Zapfen Cable end fitting. Fits C2, C8 and MACHZero cables
UF30335G L13	Endstück für Stopkabel B14 Stop collar. Fits B14 cables.
UF30336H L14	Befestigungsschelle und Grundplatte für C2, C8 und MACHZero Kabel. Cable clamp block. Fits C2, C8 and MACHZero cables.
UF31906D L25	Gabelkopf für C2, C8 und MACHZero Kabel. 10/32" UNF Clevis 10/32" UNF. Fits C2, C8 and MACHZero.
UF39237C K56	Anbausatz, um C2, C8 und MACHZero Kabel an Mercury-Motoren anzubauen Adapts C2, C8 and MACHZero cables for use with Mercury engines.
UF39238E K57	Anbausatz, um C2, C8 und MACHZero Kabel an Johnson und Evinrude-Motoren anzubauen. Adapts C2, C8 and MACHZero cables for use with Johnson and Evinrude engines.
UF31649B L23	Doppelstationseinheit, wird benötigt wenn von zwei Steuerständen aus gefahren werden soll. Bevor man den Fahrstand wechselt, muss Getriebe und Gashebel am zur Zeit genutzten Fahrstand auf Neutral gestellt werden. Ein Wechsel während der Fahrt ist nicht möglich. Selector unit for use with single lever controls in dual station applications. Before changing stations, throttle must be on idling position and shift in neutral.
UF40895B K68	Einbaudose für B14 Kabel Recessed bulkhead support for B14 cable

Alle technischen Angaben sind unverbindlich,
Irrtum und Abweichungen im Rahmen der handelsüblichen, produktionsbedingten Toleranzen vorbehalten!