Einzelbedienhebel

seitliche Montage

- SeitlicherEi nbau
- Nur eine Funktion z.B. Gas oder Hydraulik
- Einstellbare Bremse
- Rastpunkte
- Direkt zu verwenden mit C7, C8 und MACHZero
- Für das Schaltkabel C2 wird der Adaptersatz UF 32775F (Seite 368) benötigt.
- Flush side mount installation
- Particulary suitable for throttle control and hydraulic shift operation.
- With adjustable brake tension release and detents
- Ultraflex C2 cables require UF32775F connection kit
- For direct connection with Ultraflex C7, C8 and MACHZero cables

Modell B35

Art.-Nr.	Beschreibung despription
UF32386A	

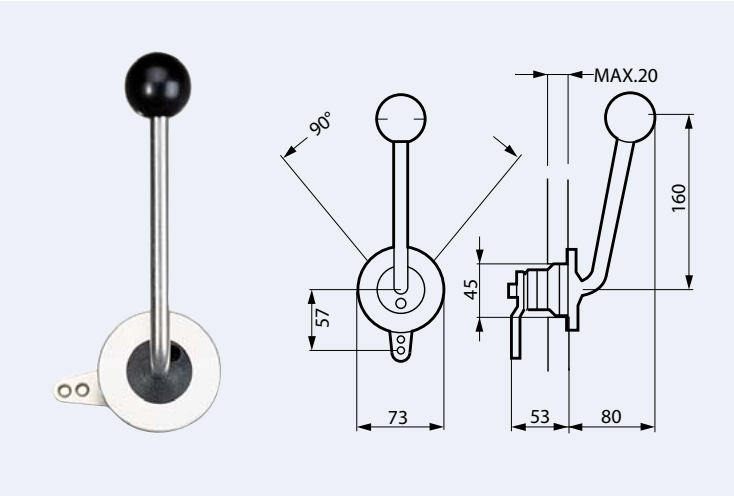

Zweihebelschaltung

seitliche Montage

- Glasfaserverstärktes Nylongehäuse und Schalthebel aus Aluminiumn
- Einbau rechts oder links.
- Direkt anschließbar Schaltkabel C5, MACH5
- Für die Schaltkabel C14 und MACH14 wird der Adaptersatz UF 32773D (Seite 368) benötigt.
- Für die Schaltkabel C2, C8 und MACHZero wird der Adaptersatz UF 32775F (Seite 368) benötigt.
- Made of nylon fibreglass with anodized aluminium levers
- Left or right side mount installation
- C5 and MACH5 without connection kit
- Ultraflex C14 and MACH14 cables require UF32773D connection kit
- Ultraflex C2, C8 and MACHZero cables require UF32775F connection kit

Modell B47

Art.-Nr.	Beschreibung despription
UF32770A	hellgrau - light grey

Modell B49

UF33283S	schwarz - black

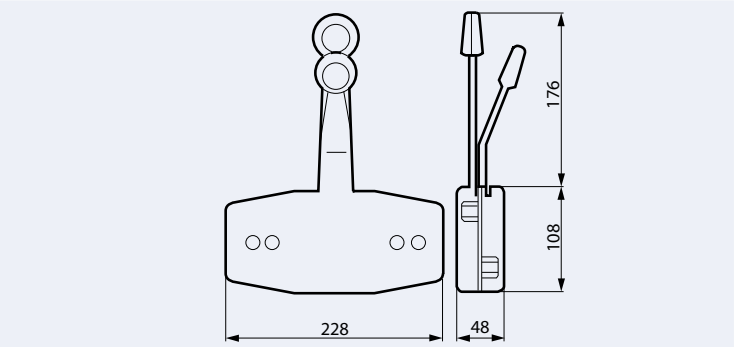

Auswahl und Einbau nur durch den fachkundigen Motorentechniker

Alle technischen Angaben sind unverbindlich,
Irrtum und Abweichungen im Rahmen der handelsüblichen, produktionsbedingten Toleranzen vorbehalten!