Einhebelschaltung

Topmontage

UF 34731V - Typ B65

UF 35008B - Typ B74

UF 35007U - Typ B73
UF 35313F - Typ B77

- Topmontage
- Marine Aluminium verchromt oder Pulverbeschichtet
- Ausschalten der Getriebeschaltung durch seitliches herausziehen des Schalthebels
- Ermöglicht Gasgeben ohne den Gang einzulegen (Motor anlassen, Warmlaufen)
- Eine Bremse verhindert das zurückkriechen des Gashebels
- Es kann ein Neutralsicherheitsschalter (UF 34543Q) eingebaut werden, der das Starten bei eingelegtem Gang verhindert.
- Zu verwenden mit Ultraflex Schaltkabeln (Seite 369): außer C22 und C4, C36 und MACH36
- Mit dem Adapter UF 34730U (Seite 368) können auch die Schaltkabel C5, MACH5 und C16 genutzt werden.

- Enables easy and safe shifting by preventing accidental gear engagement unless engine is idling
- Made of marine aluminum, chrom plated or powder coat finish
- Pull-out handle disengages shift for warm-up
- Neutral safety switch UF34543Q (optional) prevents in-gear starting
- For use with all Ultraflex engine control cables except C22, C4, C36 and MACH36
- Ultraflex C5, C16 and MACH5 cables require UF 34730U

Modell B65 verchromt - chrom plated

Art.-Nr.	Beschreibung description
UF34731V	für eine Maschine for one engine

Modell B73 schwarze Kappe - black dome

Art.-Nr.	Beschreibung description
UF35007U	für eine Maschine for one engine

Modell B77 schwarze Kappe - black dome

UF35313F	für eine Maschine, mit Trimmschalter for one engine, with Trim

Modell B74 schwarze Kappe - black dome

UF35008B	für zwei Maschinen for two engines

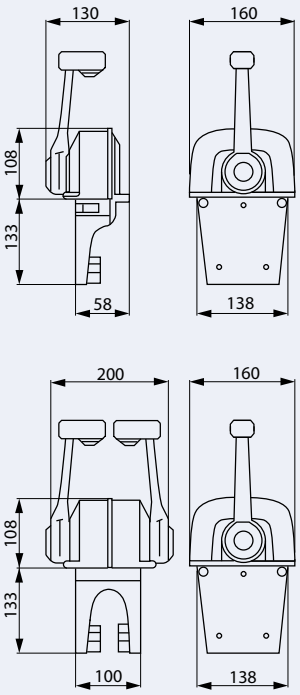

Hebel mit Trimmgriff