ULTRAFLEX

T91
T93ZT

Eine komplette Steuerung besteht aus:
(Kabel, Steuerrad und Anbausatz gehören nicht zum Lieferumfang)

- Steuerkopf
- Anbausatz (optional)
- M90 Mach Steuerseil (optional)
- Steuerrad (optional)
- Anbausatz Motor- bzw. Ruderseitig (optional)

Technische Informationen:

- Planetengetriebe
- patentierte Rücklaufsperre
- Alle Pressstücke des Kabels bestehen aus Edelstahl.
- 90° oder 20° Montage des Steuerkopfes möglich (bitte bei der Bestellung berücksichtigen)
- Steuerrad-Ø maximal: 406 mm (16")
- Ca. 3,8 Umdrehungen von Anschlag zu Anschlag
- Kleinster möglicher Biegeradius: 200 mm

Steuerkabel sind in 1'-Abstufungen lieferbar

A complete steering system consist of:
(Cable, steering wheel and connection kits are not included)

- Steering helm:
- Mounting bezel: (optional)
- Steering cable: M90 Mach (optional)
- Optional steering wheel (optional)
- Engine connection kits (optional)

Features and technical specifications

- Patented nonreversible mechanism
- Fast connect, simple installation
- Optional 90° or 20° installation
- All stainless steel cable output ends
- Lock-to-lock steering wheel turns: approx 3,8
- Stroke: 228 mm (9")
- Maximum allowable steering wheel Ø: 406 mm (16")
- Minimum steering cable bend radius: 200 mm (7.9")

UF 42647S

UF 42648U

UF 36654B

UF 36655C

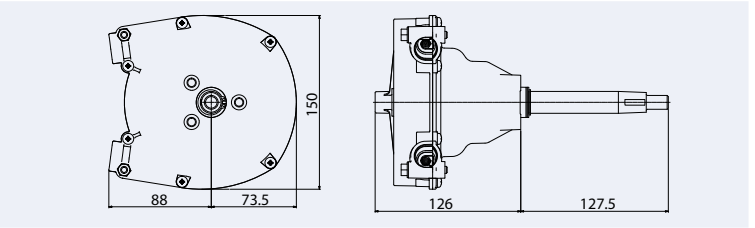

Steuerseil
M90 Mach

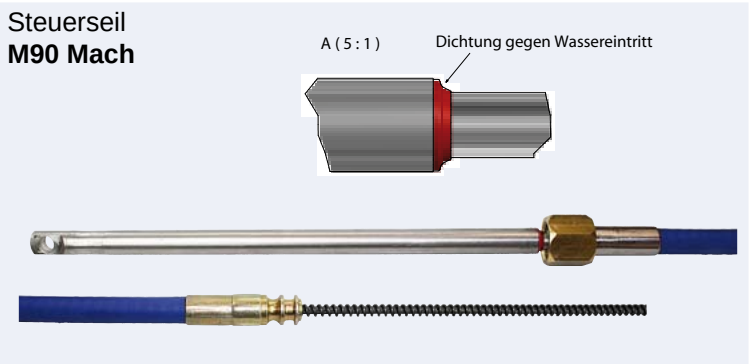

Steuerköpfe - Steering Helm

Art.-Nr.	Beschreibung description	Typ
UF42647S	für ein Steuerkabel	T91
UF42648U	Zero Torque	T93ZT

Anbausätze für Steuerkopf - Mounting Bezels

Art.-Nr.	Winkel angle	Farbe colour
UF36654B	90°	schwarz - black
UF42850N	90°	Chrome
UF36655C	20°	schwarz - black

Steuerseil - Steering cable

	Art.-No.	Steuerkabellänge length steering cable	
	HighTech M90		
	UFM90M-07	7'	2,14 m
	UFM90M-08	8'	2,44 m
	UFM90M-09	9'	2,75 m
	UFM90M-10	10'	3,05 m
	UFM90M-11	11'	3,36 m
	UFM90M-12	12'	3,66 m
	UFM90M-13	13'	3,97 m
	UFM90M-14	14'	4,27 m
	UFM90M-15	15'	4,59 m
	UFM90M-16	16'	4,88 m
	UFM90M-17	17'	5,18 m
	UFM90M-18	18'	5,49 m
	UFM90M-19	19'	5,79 m
	UFM90M-20	20'	6,10 m

Weitere Längen sind in 1' (30,48 cm) Abstufungen und auf Anfrage auch in Edelstahl lieferbar.
Other length are available in 1" increments, also in stainless steel on special request.

Auswahl und Einbau nur durch den fachkundigen Motorentechniker

Alle technischen Angaben sind unverbindlich,
Irrtum und Abweichungen im Rahmen der handelsüblichen, produktionsbedingten Toleranzen vorbehalten!