T81FC
T83NRFC

mit verstellbarer Lenkradachse

Eine komplette Steuerung besteht aus:
(Kabel, Steuerrad und Anbausatz gehören nicht zum Lieferumfang)

- Steuerkopf
- Anbausatz (optional)
- M66 Steuerseil (optional)
- Steuerrad (optional)
- Anbausatz Motor- bzw. Ruderseitig (optional)

Technische Informationen:

- Planetengetriebe
- Alle Pressstücke des Kabels bestehen aus Edelstahl.
- Steuerrad-Ø maximal: 406 mm (16")
- Ca. 3,8 Umdrehungen von Anschlag zu Anschlag
- Kleinster möglicher Biegeradius: 200 mm
- Maximaler Hub: 200 mm
- In 5 Positionen aretierbar
- Mit Rücklaufsperre (bei T83NRFC)

A complete steering system consist of:
(Cable, steering wheel and connection kits are not included)

- Steering helm:
- Mounting bezel: (optional)
- Steering cable: M66 (optional)
- Optional steering wheel (optional)
- Engine connection kits (optional)

Features and technical specifications

- All stainless steel cable output ends
- Maximum allowable steering wheel Ø: 406 mm (16")
- Lock-to-lock steering wheel turns: approx 3,8
- Minimum steering cable bend radius: 200 mm (7.9")
- Stroke: 228 mm (9")
- Tilt range 48° and 5 locking positions
- Reversible steering helm (T83NRFC)

Steuerköpfe - Steering Helm

Art.-Nr.	Beschreibung description	Typ
UF38957J	für ein Steuerkabel	T81FC
UF38959N	mit Rücklaufbremse	T81NRFC

Steuerköpfe mit Rücklaufbremse
Steering Helm reversible

Art.-Nr.	Winkel angle	Farbe colour	
UF36654B	für ein Steuerkabel		T83NRFC

Steuerseil - Steering cable

Art.-No. Standard M66	Art.-No. HighTech M90	Steuerkabellänge length steering cable	
UFM66-07	UFM90M-07	7'	2,14 m
UFM66-08	UFM90M-08	8'	2,44 m
UFM66-09	UFM90M-09	9'	2,75 m
UFM66-10	UFM90M-10	10'	3,05 m
UFM66-11	UFM90M-11	11'	3,36 m
UFM66-12	UFM90M-12	12'	3,66 m
UFM66-13	UFM90M-13	13'	3,97 m
UFM66-14	UFM90M-14	14'	4,27 m
UFM66-15	UFM90M-15	15'	4,59 m
UFM66-16	UFM90M-16	16'	4,88 m
UFM66-17	UFM90M-17	17'	5,18 m
UFM66-18	UFM90M-18	18'	5,49 m
UFM66-19	UFM90M-19	19'	5,79 m
UFM66-20	UFM90M-20	20'	6,10 m

Weitere Längen sind in 1' (30,48 cm) Abstufungen und auf Anfrage auch in Edelstahl lieferbar.
Other length are available in 1" increments, also in stainless steel on special request.

Steuerseil **M66 Standard** oder **M90 HighTech**

Unterschiede zwischen M66 und M90 finden Sie auf der Seite 353

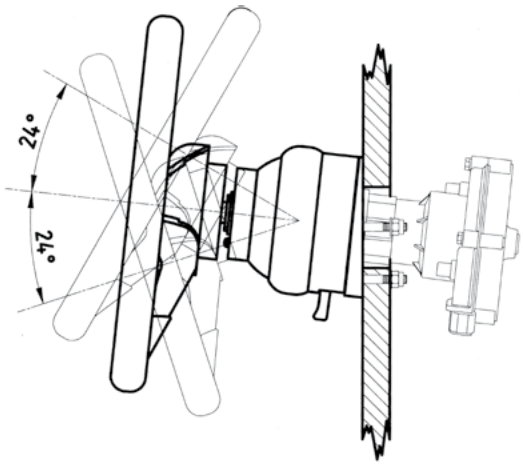

Auswahl und Einbau nur durch den fachkundigen Motorentechniker

All technical information without obligation,
errors and production related variations with the usual tolerance range reserved!